NETBOX®
containers

# — SOMMAIRE —

## LES CONTAINERS DE STOCKAGE

6 pieds ..... 3
8 pieds ..... 4
10 pieds ..... 5

## LES CONTAINERS MARITIMES

### DRY

10 pieds ..... 6
20 pieds ..... 7
40 pieds ..... 8

### HIGH CUBE

10 pieds ..... 9
20 pieds ..... 10
40 pieds ..... 11

### OPEN TOP

20 pieds ..... 12
40 pieds ..... 13

### OPEN SIDE

20 pieds ..... 14
40 pieds ..... 15

### DOUBLE DOOR

20 pieds ..... 16
40 pieds ..... 17

### FLAT RACK

20 pieds ..... 18
40 pieds ..... 19

### PALLET WIDE

45 pieds ..... 20

## LES CONTAINERS FRIGORIFIQUES

### REEFER

10 pieds ..... 21
20 pieds ..... 22

### REEFER HIGH CUBE

40 pieds ..... 23
45 pieds ..... 24

# STOCKAGE 6 PIEDS

## SPÉCIFICATIONS TECHNIQUES

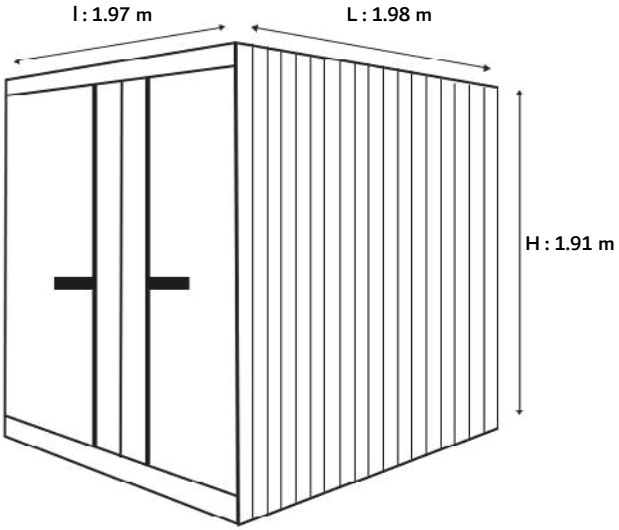


Solide
Sécurisé
Étanche à l'eau et à l'air

### INFORMATIONS GÉNÉRALES

Poids à vide : 450 kg
Plancher: bois ou acier
Structure: acier - tôle ondulée

### DIMENSIONS INTÉRIEURES

Longueur : 1.80 m
Largeur : 1.86 m
Hauteur : 1.73 m

### AUTRES INFORMATIONS

Volume : 6.66 m³
Surface : 3.34 m²



Les informations ci-dessus sont données à titre indicatif, et peuvent varier en fonction des fournisseurs.

# STOCKAGE 8 PIEDS

## SPÉCIFICATIONS TECHNIQUES

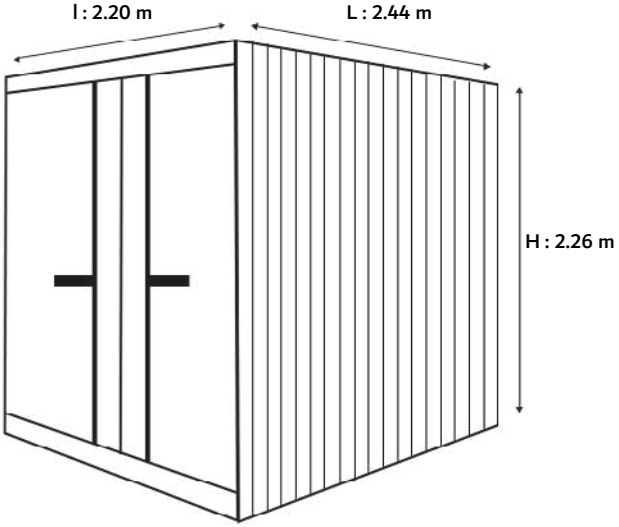


Solide
Sécurisé
Étanche à l'eau et à l'air

### INFORMATIONS GÉNÉRALES

Poids à vide : 630 kg
Plancher: bois ou acier
Structure: acier - tôle ondulée

### DIMENSIONS INTÉRIEURES

Longueur : 2.27 m
Largeur : 2.10 m
Hauteur : 2.05 m

### AUTRES INFORMATIONS

Volume : 9.82 m³
Surface : 4.76 m²



Les informations ci-dessus sont données à titre indicatif, et peuvent varier en fonction des fournisseurs.

# STOCKAGE 10 PIEDS

## SPÉCIFICATIONS TECHNIQUES

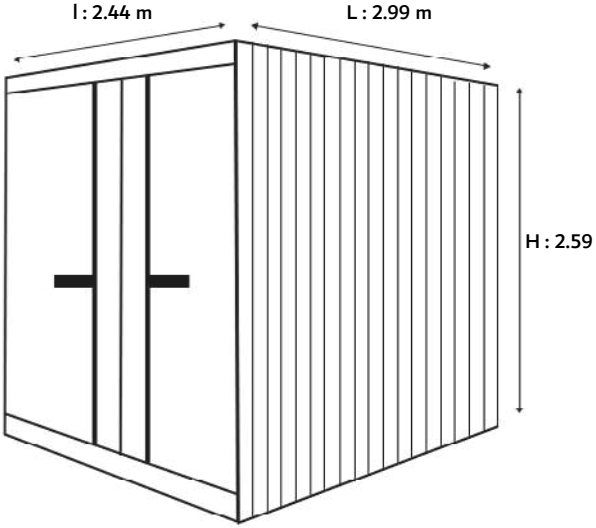


Solide
Sécurisé
Étanche à l'eau et à l'air

### INFORMATIONS GÉNÉRALES

Poids à vide : 825 kg
Plancher: bois ou acier
Structure: acier - tôle ondulée

### DIMENSIONS INTÉRIEURES

Longueur : 2.83 m
Largeur : 2.34 m
Hauteur : 2.37 m

### AUTRES INFORMATIONS

Volume : 15.76 m³
Surface : 6.62 m²

# DRY 10 PIEDS

## SPÉCIFICATIONS TECHNIQUES

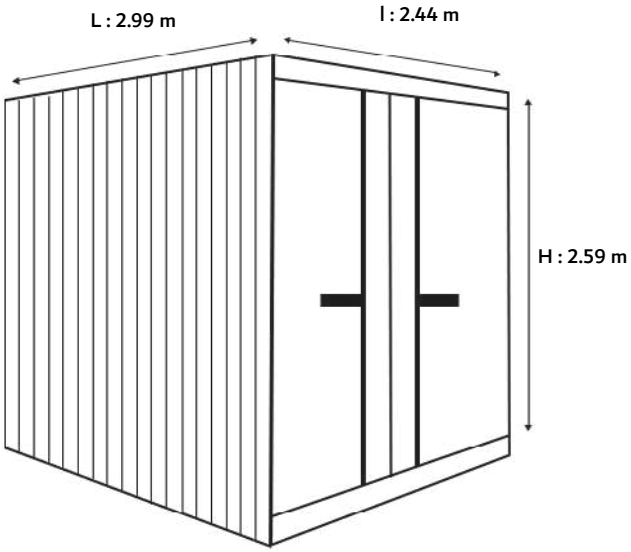


Solide
Sécurisé
Étanche à l'eau et à l'air

### INFORMATIONS GÉNÉRALES

Poids à vide : 1300 kg
Plancher: marine 28 mm
Structure: acier corten

### DIMENSIONS INTÉRIEURES

Longueur : 2.83 m
Largeur : 2.35 m
Hauteur : 2.39 m

### AUTRES INFORMATIONS

Volume : 15.89 m³
Surface : 6.65 m²

# DRY 20 PIEDS

## SPÉCIFICATIONS TECHNIQUES

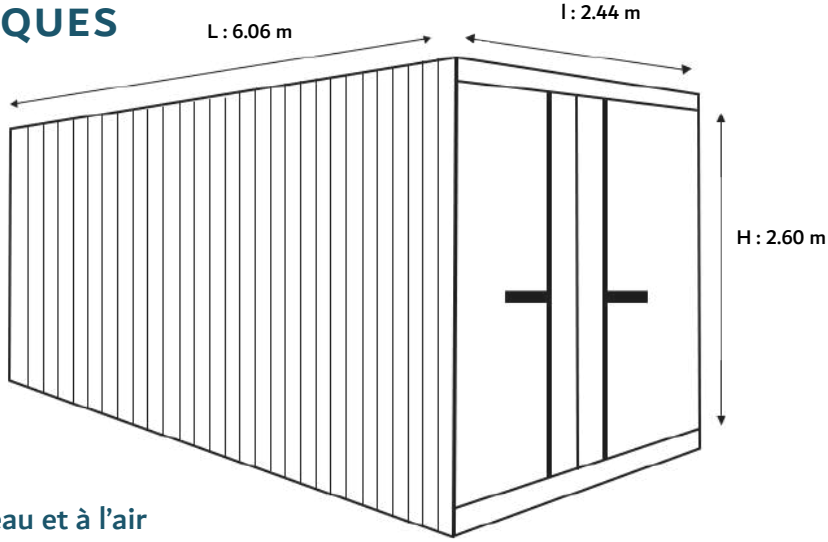


Solide
Sécurisé
Étanche à l'eau et à l'air

### INFORMATIONS GÉNÉRALES

Poids à vide : 2200 kg
Plancher: marine 28 mm
Structure: acier corten

### DIMENSIONS INTÉRIEURES

Longueur : 5.90 m
Largeur : 2.35 m
Hauteur : 2.39 m

### AUTRES INFORMATIONS

Volume : 33.14 m³
Surface : 13.86 m²

# DRY 40 PIEDS

## SPÉCIFICATIONS TECHNIQUES

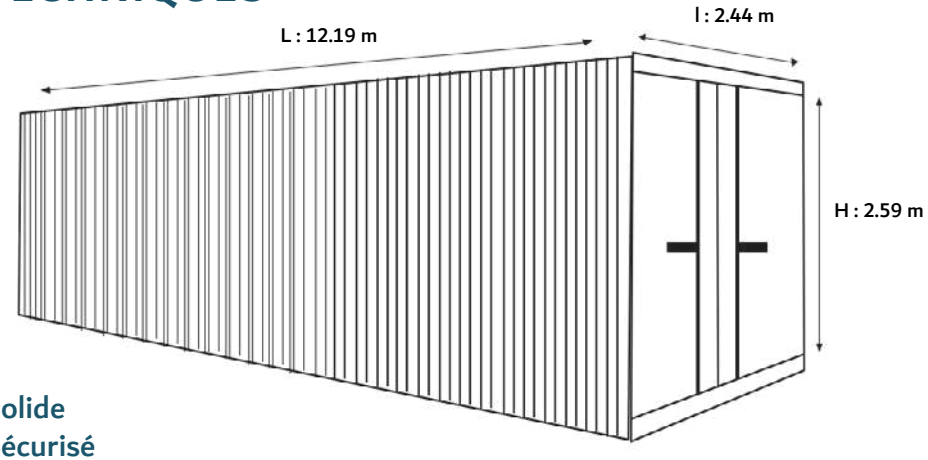


Solide
Sécurisé
Étanche à l'eau et à l'air

### INFORMATIONS GÉNÉRALES

Poids à vide : 3700 kg
Plancher: marine 28 mm
Structure: acier corten

### DIMENSIONS INTÉRIEURES

Longueur : 12.03 m
Largeur : 2.35 m
Hauteur : 2.39 m

### AUTRES INFORMATIONS

Volume : 67.57 m³
Surface : 28.27 m²

# HIGH CUBE 10 PIEDS

## SPÉCIFICATIONS TECHNIQUES

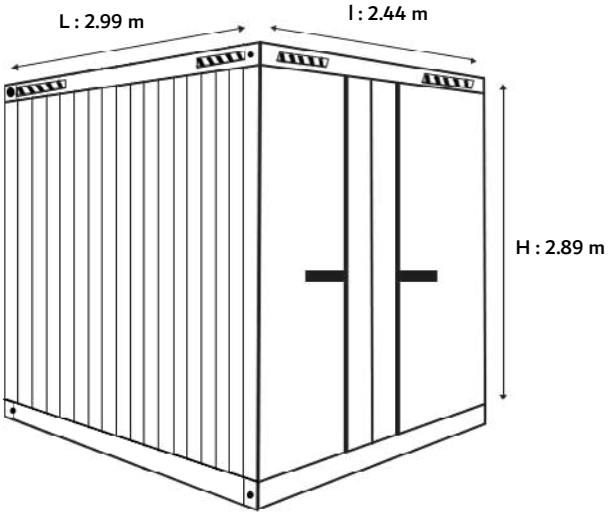


Solide
Sécurisé
Étanche à l'eau et à l'air

### INFORMATIONS GÉNÉRALES

Poids à vide : 1400 kg
Plancher: marine 28 mm
Structure: acier corten

### DIMENSIONS INTÉRIEURES

Longueur : 2.83 m
Largeur : 2.35 m
Hauteur : 2.69 m

### AUTRES INFORMATIONS

Volume : 17.89 m³
Surface : 6.65 m²

## SPÉCIFICATIONS TECHNIQUES

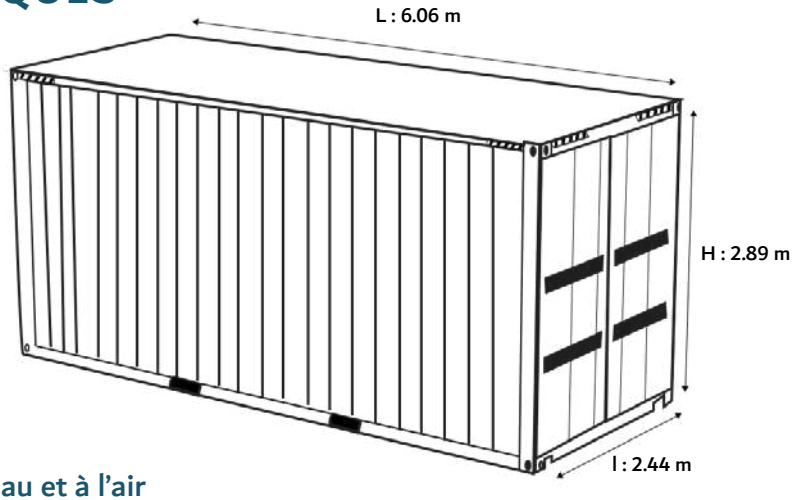


Solide
Sécurisé
Étanche à l'eau et à l'air

| INFORMATIONS GÉNÉRALES | DIMENSIONS INTÉRIEURES | AUTRES INFORMATIONS |
|---|---|---|
| Poids à vide : 2300 kg | Longueur : 5.90 m | Volume : 37.30 m³ |
| Plancher: marine 28 mm | Largeur : 2.35 m | Surface : 13.86 m² |
| Structure: acier corten | Hauteur : 2.69 m | |



Les informations ci-dessus sont données à titre indicatif, et peuvent varier en fonction des fournisseurs.

# HIGH CUBE 40 PIEDS

## SPÉCIFICATIONS TECHNIQUES

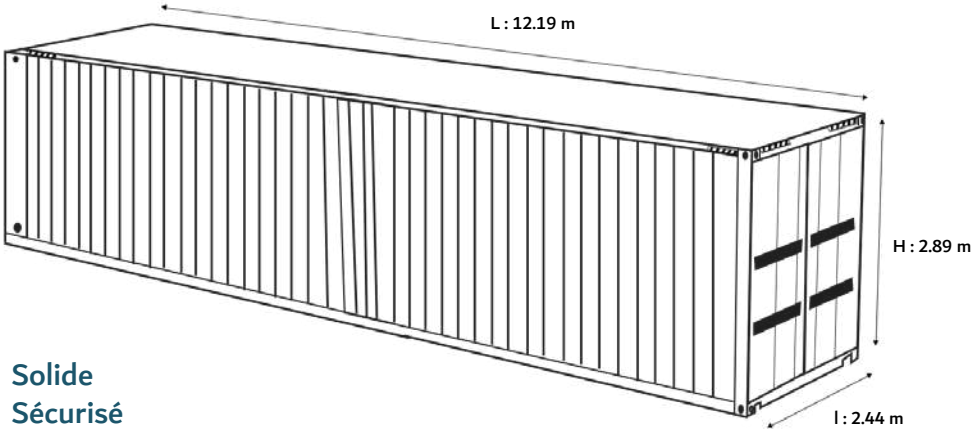


Solide
Sécurisé
Étanche à l'eau et à l'air

### INFORMATIONS GÉNÉRALES

Poids à vide : 4350 kg
Plancher: marine 28 mm
Structure: acier corten

### DIMENSIONS INTÉRIEURES

Longueur : 12.03 m
Largeur : 2.35 m
Hauteur : 2.69 m

### AUTRES INFORMATIONS

Volume : 76.04 m³
Surface : 28.27 m²

# OPEN TOP 20 PIEDS

## SPÉCIFICATIONS TECHNIQUES

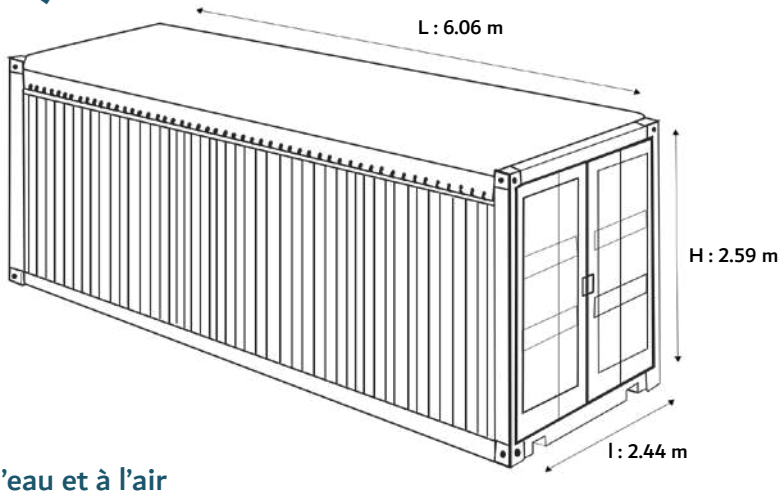


Solide
Sécurisé
Étanche à l'eau et à l'air

### INFORMATIONS GÉNÉRALES

Poids maximum : 30480 kg
Plancher: marine 28 mm
Structure: acier corten

### DIMENSIONS INTÉRIEURES

Longueur : 5.90 m
Largeur : 2.35 m

### AUTRES INFORMATIONS

Surface : 13.86 m²



Les informations ci-dessus sont données à titre indicatif, et peuvent varier en fonction des fournisseurs.

# OPEN TOP 40 PIEDS

## SPÉCIFICATIONS TECHNIQUES

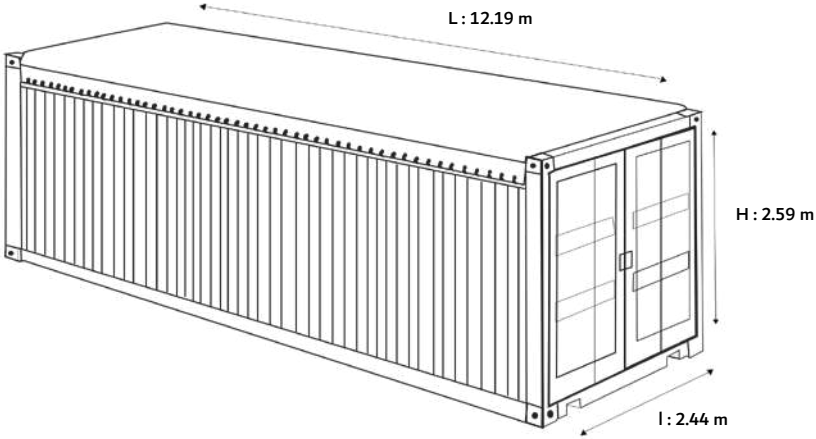


Solide
Sécurisé
Étanche à l'eau et à l'air

### INFORMATIONS GÉNÉRALES

Poids maximum : 30480 kg
Plancher: marine 28 mm
Structure: acier corten

### DIMENSIONS INTÉRIEURES

Longueur : 12.02 m
Largeur : 2.35 m

### AUTRES INFORMATIONS

Surface : 28.24 m²



Les informations ci-dessus sont données à titre indicatif, et peuvent varier en fonction des fournisseurs.

# OPEN SIDE 20 PIEDS

## SPÉCIFICATIONS TECHNIQUES

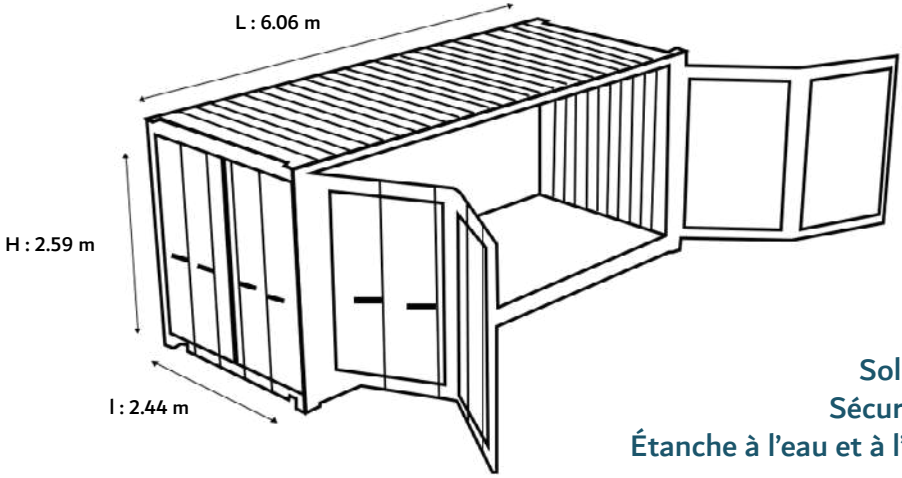


Solide
Sécurisé
Étanche à l'eau et à l'air

### INFORMATIONS GÉNÉRALES

Poids maximum : 30480 kg
Plancher: marine 28 mm
Structure: acier corten

### DIMENSIONS INTÉRIEURES

Longueur : 5.90 m
Largeur : 2.35 m
Hauteur : 2.39 m

### AUTRES INFORMATIONS

Volume : 33.14 m³
Surface : 13.86 m²

# OPEN SIDE HC 40 PIEDS

## SPÉCIFICATIONS TECHNIQUES

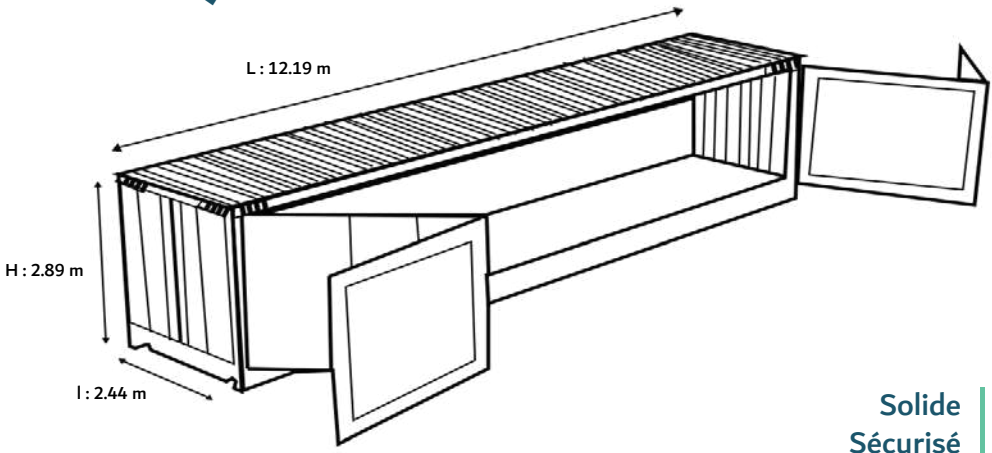


Solide
Sécurisé
Étanche à l'eau et à l'air

### INFORMATIONS GÉNÉRALES

Poids maximum : 30480 kg
Plancher: marine 28 mm
Structure: acier corten

### DIMENSIONS INTÉRIEURES

Longueur : 12.03 m
Largeur : 2.35 m
Hauteur : 2.69 m

### AUTRES INFORMATIONS

Volume : 76.04 m³
Surface : 28.27 m²



Les informations ci-dessus sont données à titre indicatif, et peuvent varier en fonction des fournisseurs.

# DOUBLE DOOR 20 PIEDS

## SPÉCIFICATIONS TECHNIQUES

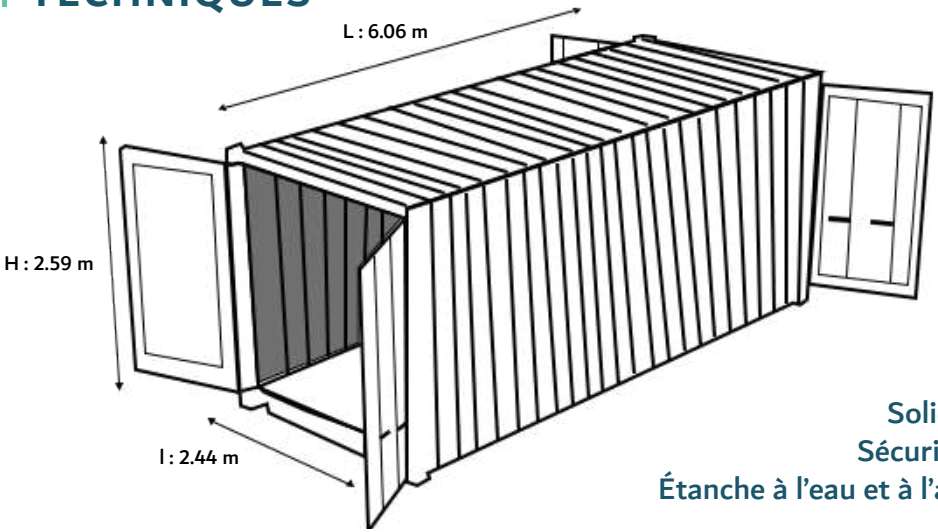


Solide
Sécurisé
Étanche à l'eau et à l'air

### INFORMATIONS GÉNÉRALES

Poids maximum : 30480 kg
Plancher: marine 28 mm
Structure: acier corten

### DIMENSIONS INTÉRIEURES

Longueur : 5.90 m
Largeur : 2.35 m
Hauteur : 2.39 m

### AUTRES INFORMATIONS

Volume : 33.14 m³
Surface : 13.86 m²



Les informations ci-dessus sont données à titre indicatif, et peuvent varier en fonction des fournisseurs.

# DOUBLE DOOR 40 PIEDS

## SPÉCIFICATIONS TECHNIQUES

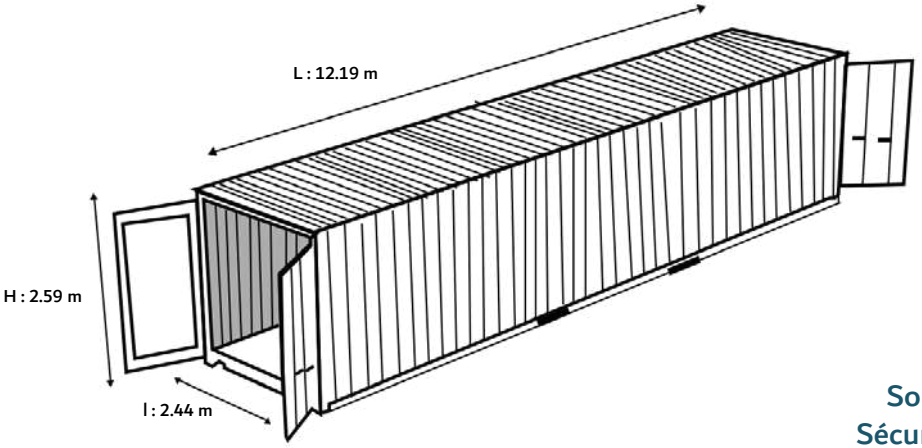


Solide
Sécurisé
Étanche à l'eau et à l'air

### INFORMATIONS GÉNÉRALES

Poids maximum : 30480 kg
Plancher: marine 28 mm
Structure: acier corten

### DIMENSIONS INTÉRIEURES

Longueur : 12.03 m
Largeur : 2.35 m
Hauteur : 2.39 m

### AUTRES INFORMATIONS

Volume : 67.56 m³
Surface : 28.27 m²

# FLAT RACK 20 PIEDS

## SPÉCIFICATIONS TECHNIQUES

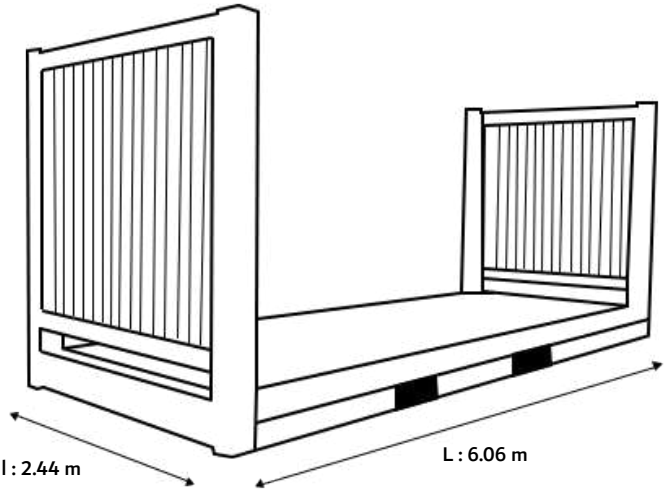


Solide
Sécurisé
Étanche à l'eau et à l'air

**INFORMATIONS GÉNÉRALES**

Poids maximum : 45000 kg

**DIMENSIONS INTÉRIEURES**

Longueur : 5.75 m

Largeur : 2.08 m

## SPÉCIFICATIONS TECHNIQUES

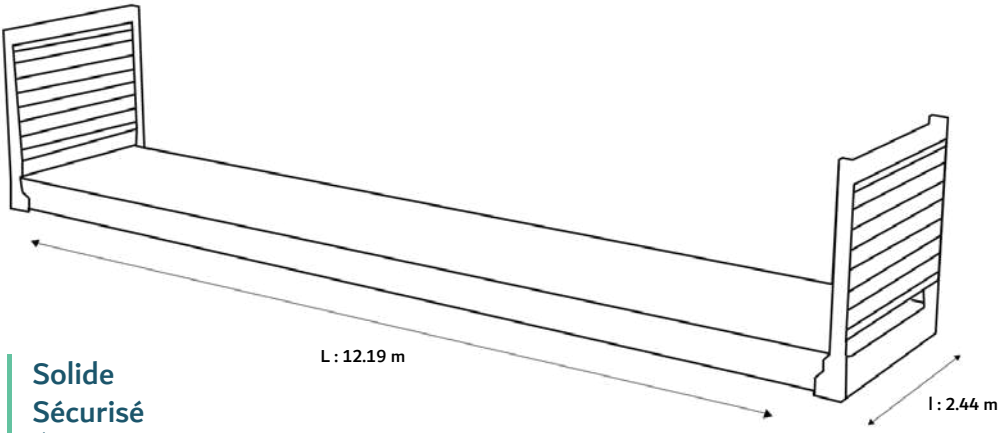


Solide
Sécurisé
Étanche à l'eau et à l'air

**INFORMATIONS GÉNÉRALES**

Poids maximum : 45000 kg

**DIMENSIONS INTÉRIEURES**

Longueur : 11.88 m

Largeur : 2.08 m

# PALLET WIDE HC 45 PIEDS

## SPÉCIFICATIONS TECHNIQUES

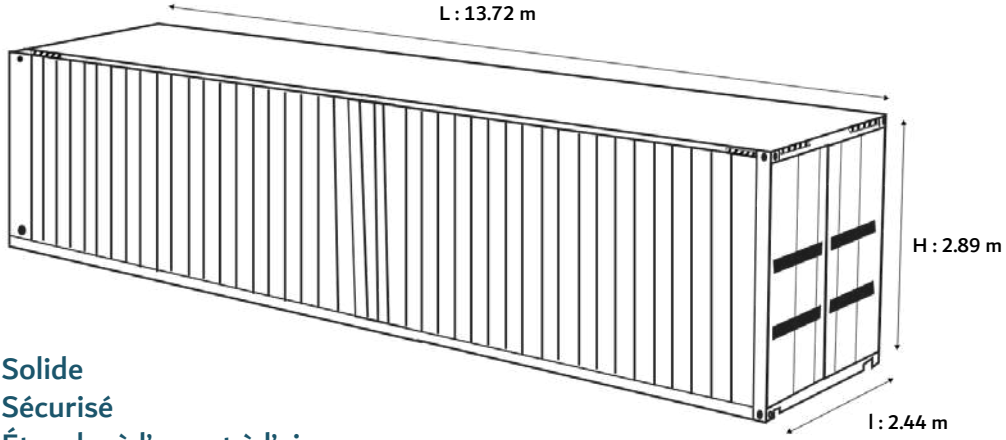


Solide
Sécurisé
Étanche à l'eau et à l'air

### INFORMATIONS GÉNÉRALES

Poids maximum : 34000 kg
Plancher: marine 28 mm
Structure: acier corten

### DIMENSIONS INTÉRIEURES

Longueur : 12.55 m
Largeur : 2.41 m
Hauteur : 2.69 m

### AUTRES INFORMATIONS

Volume : 81.36 m³
Surface : 30.25 m²

# REEFER 10 PIEDS

## SPÉCIFICATIONS TECHNIQUES

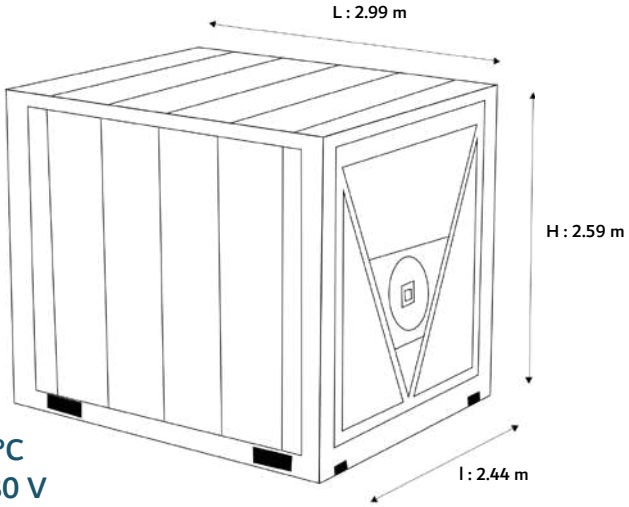


**Température: -25°C à +25°C**
**Alimentation électrique 380 V**
**Fluide frigorigène R134a**

### INFORMATIONS GÉNÉRALES

Poids maximum : 15000 kg
Plancher RAIL ALU en T.
Acier corten, aluminium, inox

### DIMENSIONS INTÉRIEURES

Longueur : 2.39 m
Largeur : 2.29 m
Hauteur : 2.39 m

### AUTRES INFORMATIONS

Volume : 13.08 m³
Surface : 5.47 m²

# REEFER 20 PIEDS

## SPÉCIFICATIONS TECHNIQUES

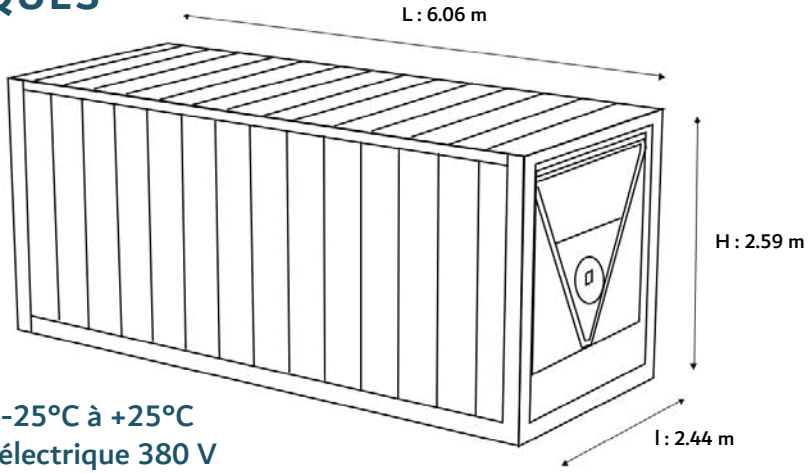


**Température: -25°C à +25°C**
**Alimentation électrique 380 V**
**Fluide frigorigène R134a**

### INFORMATIONS GÉNÉRALES

Poids maximum : 30480 kg
Plancher RAIL ALU en T.
Acier corten, aluminium, inox

### DIMENSIONS INTÉRIEURES

Longueur : 5.45 m
Largeur : 2.29 m
Hauteur : 2.27 m

### AUTRES INFORMATIONS

Volume : 28.6 m³
Surface : 12.51 m²

# REEFER HC 40 PIEDS

## SPÉCIFICATIONS TECHNIQUES

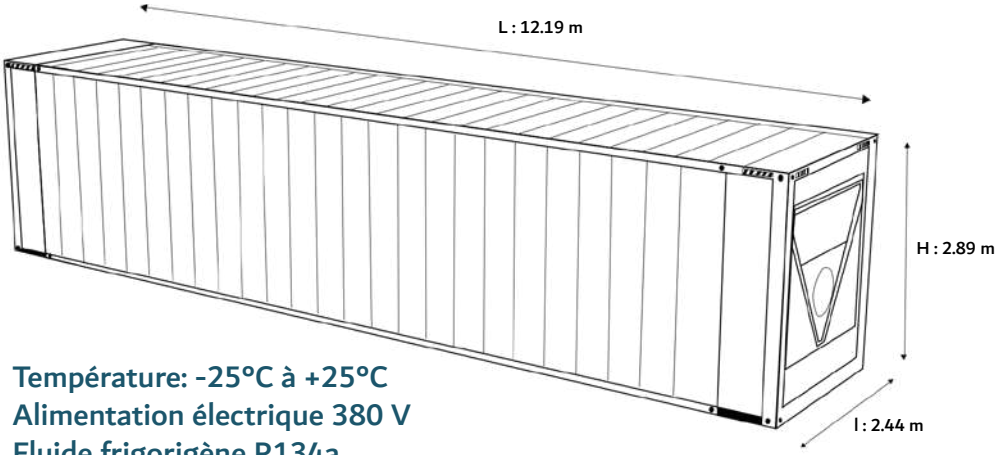


**Température: -25°C à +25°C**
**Alimentation électrique 380 V**
**Fluide frigorigène R134a**

### INFORMATIONS GÉNÉRALES

Poids maximum : 34000 kg
Plancher RAIL ALU en T.
Acier corten, aluminium, inox

### DIMENSIONS INTÉRIEURES

Longueur : 11.59 m
Largeur : 2.29 m
Hauteur : 2.57 m

### AUTRES INFORMATIONS

Volume : 68.26 m³
Surface : 26.5 m²



Les informations ci-dessus sont données à titre indicatif, et peuvent varier en fonction des fournisseurs.

# REEFER HC 45 PIEDS

## SPÉCIFICATIONS TECHNIQUES

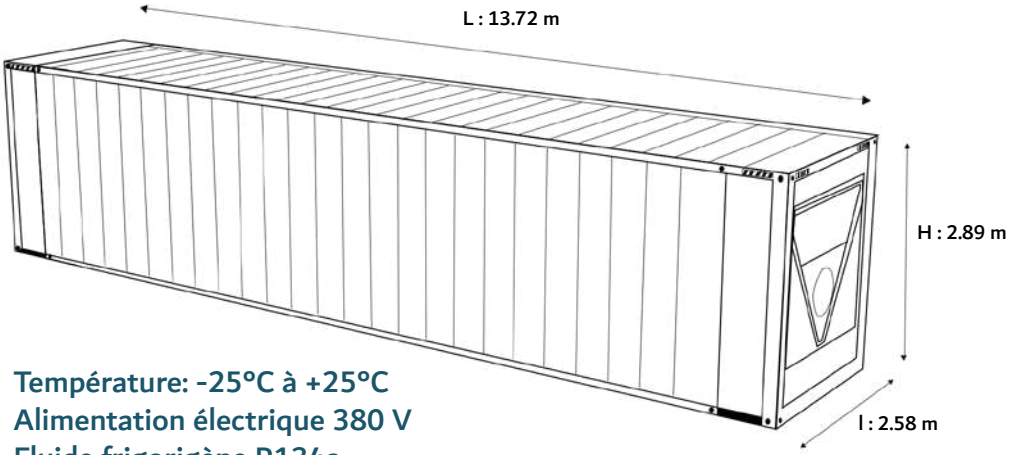


**Température: -25°C à +25°C**
**Alimentation électrique 380 V**
**Fluide frigorigène R134a**

### INFORMATIONS GÉNÉRALES

Poids maximum : 34000 kg
Plancher RAIL ALU en T.
Acier corten, aluminium, inox

### DIMENSIONS INTÉRIEURES

Longueur : 13.32 m
Largeur : 2.44 m
Hauteur : 2.57 m

### AUTRES INFORMATIONS

Volume : 83.52 m³
Surface : 32.50 m²



Les informations ci-dessus sont données à titre indicatif, et peuvent varier en fonction des fournisseurs.

NETBOX®
containers